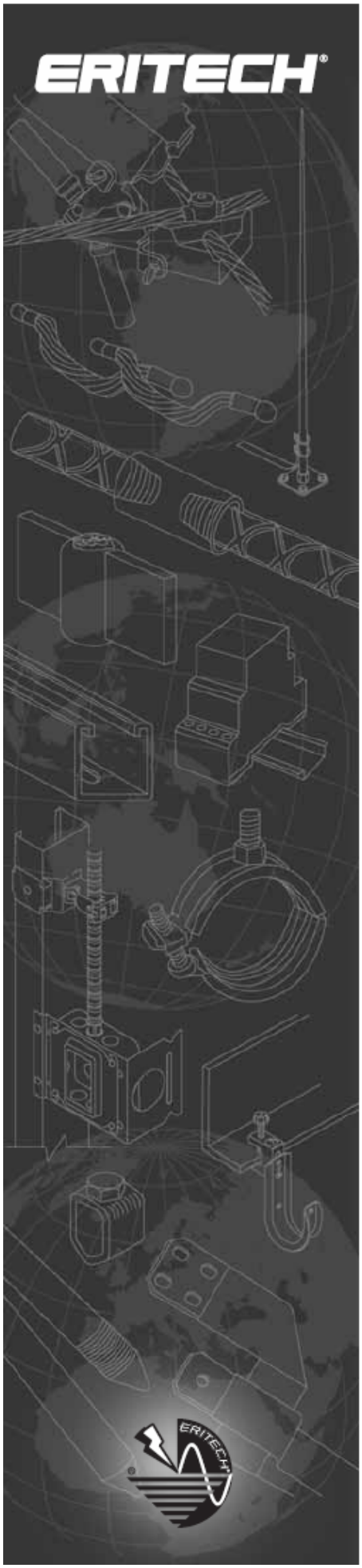

Инструкция по монтажу молниеприемника

ERITECH® INTERCEPTOR SI

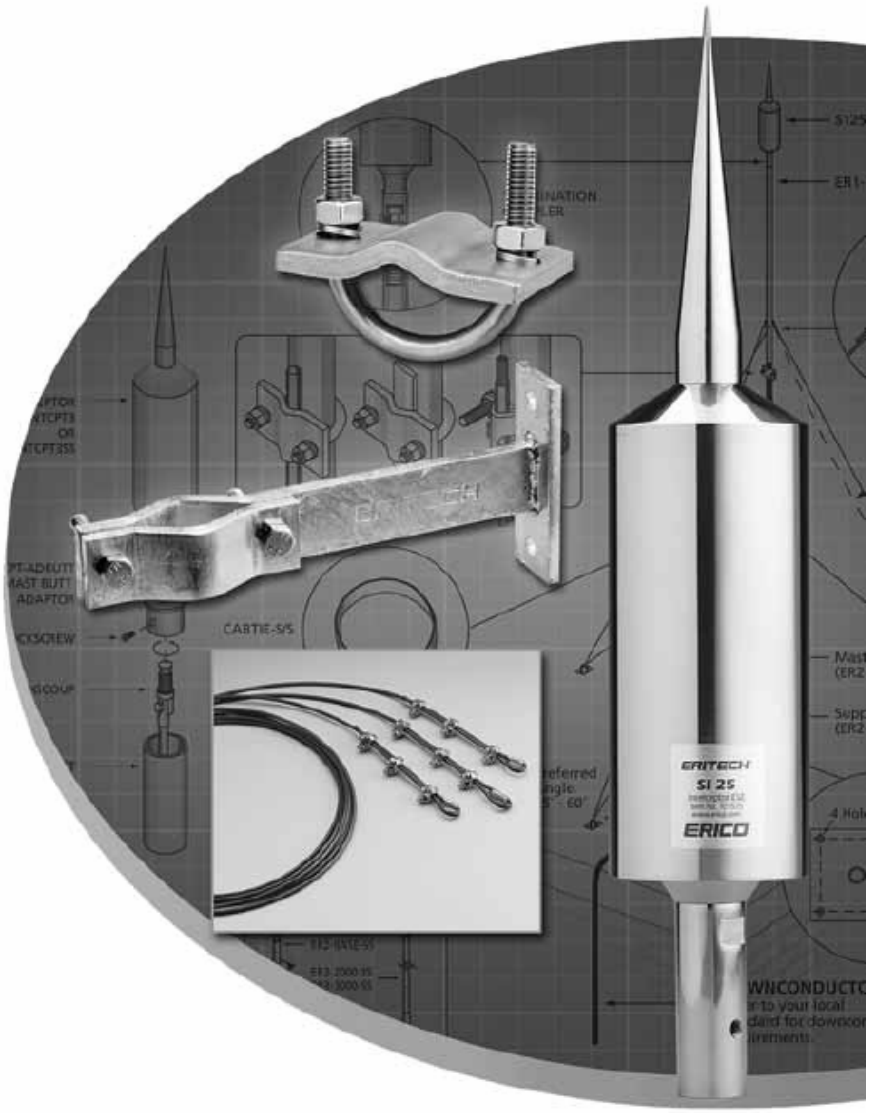

ERICO®

ERITECH®
INTERCEPTOR SI

Инструкция по монтажу

Русский язык

Руководство по установке

Данное руководство представляет собой руководство по установке, эксплуатации и техническому обслуживанию Системы Активной Молниезащиты ERITECH ® SI INTERCEPTOR. Оно предполагает, что устанавливаемая система была разработана уполномоченным представителем ERICO.
Системное проектирование включает в себя:
• Систему заземления - конфигурация должна быть разработана исходя из анализа удельного сопротивления земли.
• Соединения вертикального молниеотвода - выбранные, с целью обеспечения минимальной длины и сведению к минимуму возможных изгибов токоотвода.
• Требования по креплению вертикального молниеотвода.
• LPSD -CAD программное обеспечение для анализа автоматизированного проектирования, которое определяет размещение моелниеприемников, требования, предъявляемые к опорной мачте и высоте, а также расчет уровня защиты.
Для успешной установки рекомендуются соблюдать все вышеперечисленные пункты. При возникновении сомнений относительно любого упомянутого пункта, обратитесь, пожалуйста, в компанию ERICO или к её ближайшим представителям для разъяснений.

Предупреждение: Производите установку ERITECH ® SI INTERCEPTOR только в безгрозовую погоду.
Молниеприёмник ERITECH SI INTERCEPTOR должен располагаться не менее чем на два метра выше любой другой точки конструкции, для защиты которой он предназначен.

Сопротивление системы заземления молниеприёмника не должно превышать 10 Ом. Оно должно быть измерено с отсоединённым вертикальным молниеотводом (отводами) и без подключения к другим системам заземления.

Более подробную информацию по установке вашего молниеприёмника SI Interceptor Вы можете найти в технических указаниях компании ERICO и французском / испанском национальном стандарте NFC17-102 / UNE-21186. Кроме того, рекомендуется соблюдать местные стандарты для соответствующего локального вертикального молниеотвода и требования по заземлению.

Эксплуатация и техническое обслуживание
Система активной молниезащиты ERITECH ® SI INTERCEPTOR не требует участия пользователя и является полностью автоматической.
• система SI действует только во время грозовой активности.
• Система не нуждается в электроэнергии извне или замены компонентов для нормального функционирования.
• Очень важно, чтобы система активной молниезащиты ERITECH ® SI INTERCEPTOR регулярно поддерживалась в рабочем состоянии.
Обслуживание должно осуществляться:
1. После каждого известного поражения SI INTERCEPTOR или, по крайней мере, один раз в год.
2. Если какие-либо изменения были внесены в конструкцию, будь то структурные изменения, антенны или пристройки к стационарной системе обслуживания фасадов и т.д.

Руководство по установке

Обслуживание должно осуществляться следующим образом:

Не пытайтесь Заниматься обслуживанием в период потенциальной грозовой активности.

1. Проверьте, что здание находится в том же состоянии и не имеется никаких дополнительных
конструкций, таких как антенны, рекламные вывески, спутниковые тарелки, стационарные системы обслуживания фасадов или подобные приспособления, установленные на высоте более чем на 2м ниже уровня SI INTERCPTOR.
2. В любом случае осмотрите SI INTERCEPTOR, чтобы убедиться в отсутствии вмятин или физических повреждений.
3. Осмотрите наконечник верхней части SI INTERCEPTOR, чтобы убедиться, что он не слишком сожжен, деформирован или отсутствует.
4. Убедитесь, что мачта надежно прикреплена к конструкции. Убедитесь, что оттяжки закреплены и не повреждены. При необходимости замените. Убедитесь, что все крепления надёжны и крепко зажаты.
5. Поищите признаки повреждения вертикального молниеотвода (в результате удара молнии, небрежного обращения, умышленной порчи или другой причины).
6. Убедитесь, что Счётчик ударов молнии закреплён, если дисплей регистрирует данные, запишите данные и дату.
7. Обеспечьте сопротивление заземления, не превышающее 10 Ом.
8. Проверьте целостность всех соединяющих проводников.

Инструкции по установке

Рекомендуемый порядок установки следующий:
1. Полная установка системы заземления.
2. Полная установка вертикального молниеотвода.
3. Отвод вертикального молниеотвода к системе заземления.
4. Присоедините верхнюю часть вертикального молниеотвода к мачте SI INTERCEPTOR.
5. Поднимите мачту на место и закрепите.

ВНИМАНИЕ:

1. Продукция ERICO должны монтироваться и использоваться только, как обозначено в инструкции к продукции ERICO. Инструкция доступна на сайте производителя www.erico.com и у Вашего представителя по обслуживанию клиентов ERICO.
2. Продукция фирмы ERICO никогда не должна использоваться для целей, кроме целей для которой они разрабатывались и для нагрузок превышающих расчетные нагрузки указанных в паспортных данных.
3. Все инструкции должны полностью выполнятся что бы гарантировать надлежащею и безопасную установку и эксплуатацию.
4. Установка с нарушениями, употребление не по назначению, неправильное использование или полный отказ от инструкций и предупреждений фирмы производителя ERICO могут вызвать сбой в работе устройства, привести к материальному ущербу, телесным повреждениям и к смерти.

ИНСТРУКЦИЯ ПО БЕЗОПАСНОСТИ: Все регулирующие инструкции и правила по технике безопасности, в том числе и принятые в конкретном регионе, должны быть соблюдены.
Всегда используйте соответствующие средства индивидуальной защиты, такие как защитные очки, защитный шлем и перчатки согласно правил их применения.

Типовая установка мачты

Для крепления мачты на кронштейнах

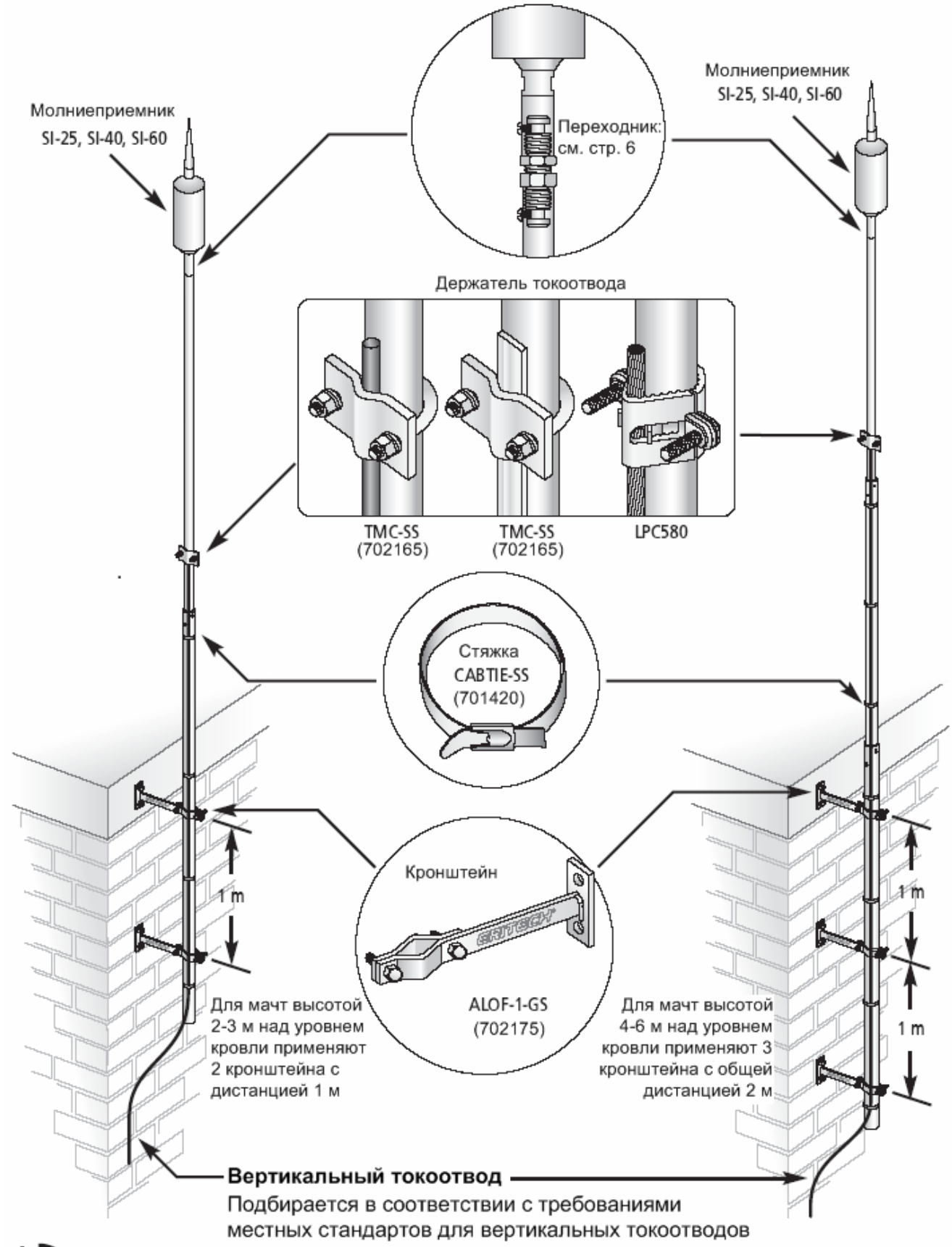

Типовая установка мачты

Для крепления мачты на оттяжках

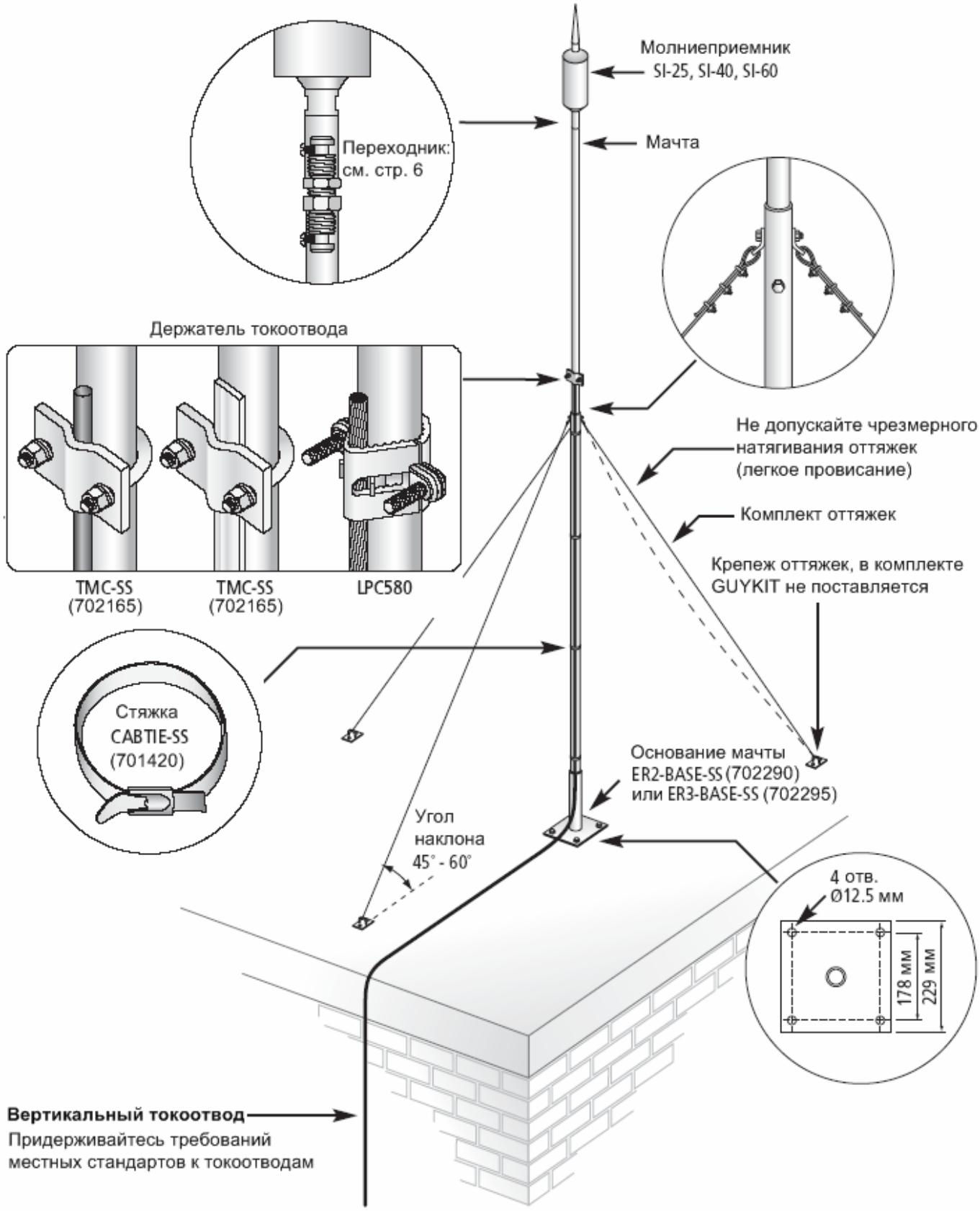

Типовой перечень сборочных узлов и мачт

Монтаж мачты на кронштейнах:

Высота молниеприемника		2м	3м	4м	5м	6м
Общая высота мачты		3м	4м	6м	7м	8м
Наименование изделия	№ по кат					
Переходник на мачту ER2	702301	●	●	●		
Мачта ER1-1000-SS	702255				●	
Мачта ER1-2000-SS	702260					●
Мачта ER2-2000-SS	702265		●			
Мачта ER2-3000-SS	702270	●		●	●	●
Мачта ER3-2000-SS	702275		●			
Мачта ER3-3000-SS	702280			●	●	●
Кронштейн стеновой	702175	2	2	3	3	3
Стяжка CABTIE-SS	701420		6	9	18	18

Примечание:

- Для монтажа мачты высотой от 2 до 3 метров выше уровня кровли необходимо 2 кронштейна с расстоянием между ними 1 м.
- Для монтажа мачты высотой от 4 до 6 метров выше уровня кровли необходимо 3 кронштейна с расстоянием между внешними 2 м.
- Токоотвод должен соединиться у основания верхней секции мачты.
- Стяжка CABTIE-SS устанавливаются 3 шт. на 1 метр, для соединения токоотвода с нижними частями мачты.
- Вспомогательные материалы предусмотренные стандартом: токоотвод (ы), держатели, защитный рукав (а), контрольный заземляющий зажим (ы), счетчик (и) молнии, система заземления.

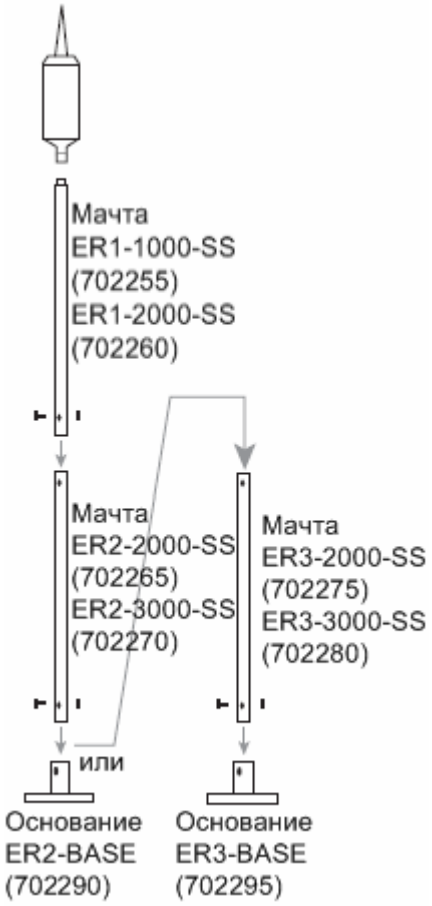

Стандартный монтаж
Высота 2-8 м

Монтаж мачты с оттяжками:

Наименование изделия	№ по кат	Высота мачты						
		2м	3м	4м	5м	6м	7м	8м
Переходник на ER2	702301	●	●	●	●	●		
Мачта ER1-1000-SS	702255						●	
Мачта ER1-2000-SS	702260							●
Мачта ER2-2000-SS	702265	●		●	●			
Мачта ER2-3000-SS	702270		●			●	●	●
Мачта ER3-2000-SS	702275			●	●			
Мачта ER3-3000-SS	702280					●	●	●
Основание ER2-BASE	702290	●	●					
Основание ER2-BASE	702295			●	●	●	●	●
Оттяжки GUYKIT 4	701305		●	●	●	●		
Оттяжки GUYKIT 7	701315						●	●
Стяжка CABTIE-SS	701420			6	9	9	18	18

Примечания:

- Токоотвод должен соединиться у основания верхней секции мачты.
- Стяжка CABTIE-SS устанавливаются 3 шт. на 1 метр, для соединения токоотвода с нижними частями мачты.

Вспомогательные материалы предусмотренные стандартом: токоотвод (ы), держатели, защитный рукав (а), контрольный заземляющий зажим (ы), счетчик (и) молнии, система заземления

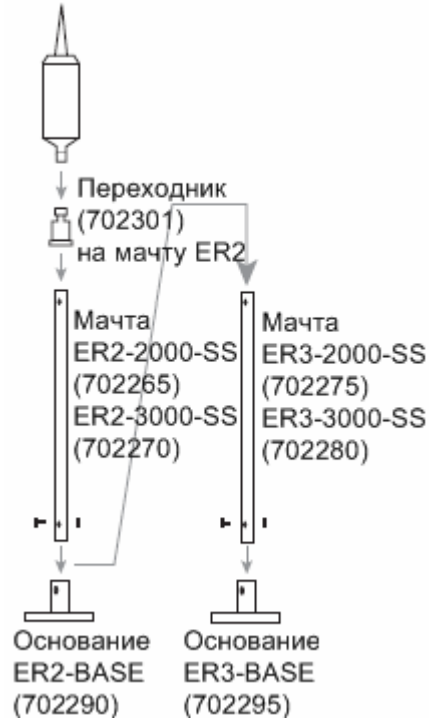

Альтернативный монтаж
Высота 2-6 м
С применением переходника
Переходника (702301)

Варианты установки на другие мачты

Вариант 1: Монтаж молниеприемника ERITECH® INTERCEPTOR SI на мачту ER2-2000-SS or ER2-3000-SS

Переходник на мачту ER2 (702301)

Вариант: 2 Стандартная установка на трубу с резьбой 3/4"UNC

Примечание: Переходник INTCPT-ADM3/4”UNC имеет резьбу 3/4”UNC (США)

Переходник с резьбой 3/4UNC (702299)
-Входит в комплект мачты ER1-1000-SS и ER1-2000-SS

Варианты установки на другие мачты

Вариант 3: Монтаж молниеприемника ERITECH® INTERCEPTOR SI на алюминиевую мачту со стандартным токоотводом

Примечание:
При применении медного токоотвода обеспечьте его изоляцию от алюминиевой мачты. Рекомендуется медный проводник в ПВХ изоляции

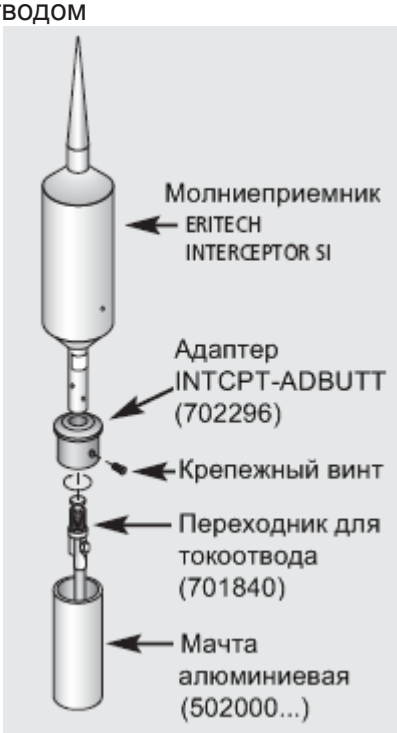

Переходник для токоотвода (701840)

Вариант 4: Монтаж молниеприемника ERITECH® INTERCEPTOR SI на мачту армированную стекловолокном и с изолированным токоотводом ERITECH® ERICORE

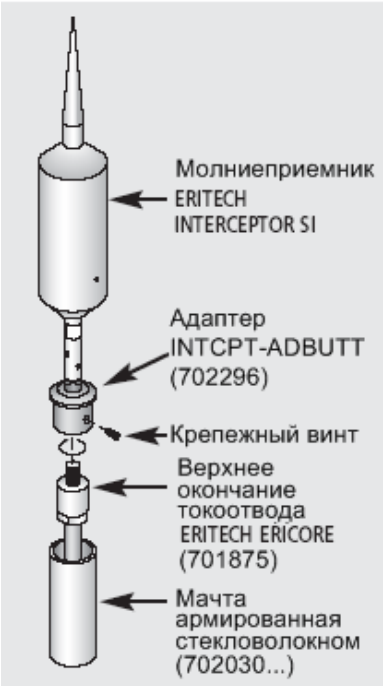

Адаптер для изолированной мачты INTCPT-ADBUTT (702296)

Варианты установки на другие мачты

Вариант 4: Монтаж молниеприемника ERITECH® INTERCEPTOR SI на водопроводную трубу 2”

Примечание:
Установка на трубу 2" британский стандарт резьбы (702297)

Установка на трубу 2" стандарт резьбы США (702298)

Адаптер для изолированной мачты INTCPT-ADBUTT (702296)

ERICO®

www.erico.com

AUSTRALIA
6 Chilvers Road
P.O. Box 148
Thornleigh (Sydney) NSW 2120
Australia
Phone 61-2-9479-8500
Fax 61-2-9484-9188

BELGIUM
Postbus 33
3110 Rotselaar
Belgium
Phone 32-14-69-96-88
Fax 32-14-69-96-90

BRAZIL
R. Dom Pedro Henrique de Orleans
E Bragança, 276
Vila Jaguara
São Paulo CEP 05117-000
Brazil
Phone 55-11-3621-4111
Fax 55-11-3621-4066

CANADA
P.O. Box 170
Mississauga, Ontario
Canada L5M 2B8
Phone 1-800-677-9089
Fax 1-800-677-8131

CHILE
Alcantara 200, piso 6 Of. 17
Las Condes, Santiago
Chile
Phone 56-2-370-2908
Fax 56-2-370-2914

CHINA
Room 1204
Tomson Commercial Building
No. 710 Dongfang Road
Pudong, Shanghai
P.R. China 200122
Phone 86-21-5081-3900
Fax 86-21-5831-8177

DENMARK
Box 211
201 22 Malmö
Sweden
Phone 46-40-611-13-60
Fax 46-40-611-94-15

FRANCE
rue Charles Daillère, BP 31
42161 Andrezieux Bouthéon Cedex
France
Phone 33-4-77-36-54-32
Fax 33-4-77-55-20-10

GERMANY
66851 Schwanenmühle
Germany
Phone 49-6307-918-10
Fax 49-6307-918-150

HONG KONG
Unit 1, 2nd Floor, Block A
Po Yip Building
62-70 Texaco Road
Tsuen Wan, New Territories
Hong Kong
Phone 852-2764-8808
Fax 852-2764-4486

HUNGARY
P.f. 184
1476 Budapest
Hungary
Phone 31-13-58-34-547
Fax 31-13-58-35-499

INDONESIA
Sampoerna Strategic Square,
Tower B 19th Fl.
Jalan Jend. Sudirman Kav. 45-46
Jakarta 12930
Indonesia
Phone 62-21-575-0941
Fax 62-21-575-0942

ITALY
A&B Business Center
Via Valla 16, nr. 17
20141 Milano
Italy
Phone 39-02-8474-2250
Fax 39-02-8474-2251

MEXICO
Melchor Ocampo 193
Torre A piso 13
Col. Veronica Anzures
11300 Mexico D.F.
Mexico
Phone 52-55-5260-5991
Fax 52-55-5260-3310

NETHERLANDS
Jules Verneweg 75
5015 BG Tilburg
Netherlands
Phone 31-13-58-35-400
Fax 31-13-58-35-499

NORWAY
Postboks 148
1366 Lysaker
Norway
Phone 47-67-53-12-00
Fax 47-67-12-42-68

POLAND
ul. Krzemieniecka 17
54-613 Wrocław
Poland
Phone 48-71-374-40-22
Fax 48-71-374-40-43

SINGAPORE
Jurong Industrial Estate
16 Wan Lee Road
Singapore 627 946
Phone 65-6-268-3433
Fax 65-6-268-1389

SPAIN
C/Provenza 288, Pral.
08008 Barcelona
Spain
Phone 34-93-467-7726
Fax 34-93-467-7725

SWEDEN
Box 211
201 22 Malmö
Sweden
Phone 46-40-611-13-60
Fax 46-40-611-94-15

SWITZERLAND
Postfach 54
3280 Murten
Switzerland
Phone 00-800-5000-1090
Fax 00-800-6000-1090

THAILAND
163 Ocean Insurance Bldg.
16th Fl. Unit B
Surawongse Road
Bangrak Bangkok 10500
Thailand
Phone 66-2-634-1692
Fax 66-2-634-1694

UNITED KINGDOM
52 Milford Road
Reading, Berkshire RG1 8LJ
United Kingdom
Phone 44-118-955-0900
Fax 44-118-955-0925

UNITED STATES
34600 Solon Road
Solon, Ohio 44139
U.S.A.
Phone 1-440-248-0100
Fax 1-440-248-0723

Copyright ©2007 ERICO International Corporation. All rights reserved.
CADDY, CADWELD, CRITEC, ERICO, ERIFLEX, ERITECH, and LENTON are registered trademarks of ERICO International Corporation.

IP79130_A E668IS03EN 0091M7